INFORMATION HABILLAGE
FABRIKANTEN INFORMATION
MANUFACTURING INFORMATION

13 ¾‴ ETA C01.211

IH C01211 FDE 463109 12 27.03.2015

Spécifications techniques

1. Forme et genre

Calibre rond 13 ¾‴
Mouvement mécanique avec échappement en matière synthétique.
Remontoir automatique.
21'600 alternances par heure (3 Hz).
Pierres: 15

2. Dimensions en mm

Diamètre total	31,00
Diamètre d'encageage	31,00
Hauteur totale du mouvement	8,44

3. Fonctions

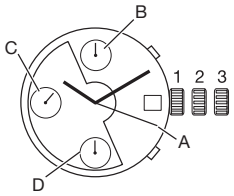

Affichage par aiguilles:
heures, minutes, petite seconde (C).
Chronographe 60 s (A).
Compteurs traînants 30 min (B) et 6 heures (D).
Quantième à guichet.

4. Manipulations et corrections

Tige de remontoir à 3 positions:

Pos. 1 Position de marche et remontage manuel.
Pos. 2 Correction rapide de la date.
Pos. 3 Mise à l'heure avec stop seconde.

2 poussoirs:

Poussoir situé à 2 h:
départ–arrêt du chronographe.
Poussoir situé à 4 h:
remise à zéro du chronographe.

Technische Spezifikationen

1. Form und Art

Rundes Kaliber 13 ¾‴
Mechanisches Werk mit Kunstoff–Hemmung.
Automatischer Aufzug.
21'600 Halbschwingungen pro Stunde (3 Hz).
Steine: 15

2. Abmessungen in mm

Gesamtdurchmesser	31,00
Gehäusepassungsdurchmesser	31,00
Gesamtwerkhöhe	8,44

3. Funktionen

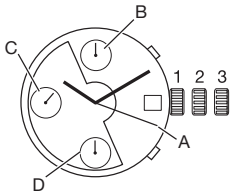

Anzeige durch Zeiger:
Stunden, Minuten, kleine Sekunde (C).
Chronograph 60 s (A).
Schleppender 30 min (B) – und 6–Stunden–Zähler (D).
Datumanzeige im Fenster.

4. Manipulationen und Korrekturen

Aufzugwelle mit 3 Stellungen:

Pos. 1 Gangstellung und Handaufzug.
Pos. 2 Schnellkorrektur des Datums.
Pos. 3 Zeigerstellung mit Sekundenstopp.

2 Drücker:

Drücker bei 2 Uhr:
Start–Stop des Chronographen.
Drücker bei 4 Uhr:
Null–Rückstellung des Chronographen.

Technical specifications

1. Shape and type

Round calibre 13 ¾‴
Mechanical movement with synthetic escape.
Self winding.
21'600 vibrations per hour (3 Hz).
Jewels: 15

2. Dimensions in mm

Overall diameter	31.00
Case fitting diameter	31.00
Overall movement height	8.44

3. Functions

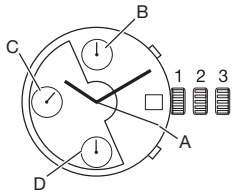

Display by means of hands:
Hours, minutes, small second (C).
Chronograph 60 s (A).
Dragging counters 30 min (B) and 6 hours (D).
Date display in window.

4. Handling and corrections

Winding stem with 3 positions:

Pos. 1 Running position and manual winding.
Pos. 2 Quick date correction.
Pos. 3 Time setting with stop–second.

2 push–buttons:

Push–button at 2 o'clock:
start–stop of chronograph.
Push–button at 4 o'clock:
return to zero of chronograph.

ETA SA
MANUFACTURE HORLOGÈRE SUISSE
DEPUIS 1793

ETA SA Manufacture Horlogère Suisse
SC Product Communication | Bahnhofstrasse 9 | 2540 Grenchen | Switzerland
Phone +41 (0)32 655 71 11 | Fax +41 (0)32 655 71 74 | contact@eta.ch | www.eta.ch
A COMPANY OF THE SWATCH GROUP

5. Principe de construction

Platine et ponts fabriqués en laiton avec entretoise en matière synthétique.

Divers pièces du mécanisme chronographe et du mécanisme quantième en matière synthétique.
Mécanisme chronographe à cames, intégré au mouvement.
Masse oscillante en laiton.
Remontage automatique dans un sens.

5. Konstruktionsprinzip

Werkplatte und Brücken aus Messing mit Abstandshalter aus synthetischem Material.
Verschiedene Bestandteile des Chronographen– und des Datummechanismus aus synthetischem Material.
Chronographenmechanik mit Nocken, im Uhrwerk integriert.
Schwungmasse aus Messing.
Automatischer Aufzug in eine Richtung.

5. Principle of construction

Brass main plates and bridges, with spacer made from synthetic material.

Various parts of the chronograph mechanism and calendar mechanism made from synthetic material.
Cam chronograph mechanism built into the movement.
Oscillating weight made of brass.
Automatic winding one–way only.

6. Habillage

Le cadran est maintenu par serrage.
Fixation du mouvement par 2 brides d'emboîtage.

Emboîtage

Afin d'éviter des dégâts importants au mouvement lors de chocs accidentels sur la couronne de remontoir, il est nécessaire de contrôler lors de l'emboîtage que l'espace entre la couronne et la carrure soit de 0,10 mm au maximum (voir plan *TIGE: LONGUEUR, POSITION COURONNE*)

6. Ausstattung

Das Zifferblatt ist durch Presssitz gehalten.
Werkbefestigung durch 2 Befestigungsplättchen.

Werkeinbau

Zur Vermeidung von Schäden am Werk infolge von zufälligen Schlägen auf die Krone der Aufzugwelle muß beim Werkeinbau der Abstand zwischen Krone und Gehäusemittelteil überprüft werden, er darf höchstens 0,10 mm betragen (siehe Zeichnung *STELLWELLE: LAENGE, KRONENPOSITION*)

6. Casing

The dial is fixed by press fit.
Movement is fixed by 2 casing clamps.

Casing

To prevent major damage to the movement if the winding stem crown is inadvertently knocked, it is necessary to make sure that the gap between the crown and the middle is no more than 0.10 mm when fixing the movement in its case (see drawing *STEM: LENGTH, CROWN POSITION*)

7. Outillage

sur demande.

Ces outils peuvent être commandés chez:

ETA SA Manufacture Horlogère Suisse
Customer Support
Bahnhofstrasse 9
2540 Grenchen
Switzerland

Phone +41 (0)32 655 27 77
Fax +41 (0)32 655 84 30
customer-support@eta.ch
www.eta.ch

7. Werkzeuge

auf Anfrage.

Diese Werkzeuge können bei folgender Adresse bestellt werden:

ETA SA Manufacture Horlogère Suisse
Customer Support
Bahnhofstrasse 9
2540 Grenchen
Switzerland

Phone +41 (0)32 655 27 77
Fax +41 (0)32 655 84 30
customer-support@eta.ch
www.eta.ch

7. Tools

on request.

These tools can be ordered from:

ETA SA Manufacture Horlogère Suisse
Customer Support
Bahnhofstrasse 9
2540 Grenchen
Switzerland

Phone +41 (0)32 655 27 77
Fax +41 (0)32 655 84 30
customer-support@eta.ch
www.eta.ch

8. Caractéristiques techniques complémentaires

Données indicatives, correspondantes au prix selon tarif en vigueur.

8. Ergänzende technische Daten

Richtwerte, gemäß gültigen Tarifen.

8. Supplementary technical characteristics

Recommended values, according to the current price list.

Exécution / Ausführung / Range	Standard
Généralités / Allgemeines / General points	
Empiérrage Steine Jewelling	15 rubis
Stop secondes / Réglage fin Sekundenstopp / Feinregulierung Stop seconds / fine timing device	Avec Mit With

Exécution / Ausführung / Range	Standard
Réserve de marche / Gangreserve / Power–reserve	
Position Position CH* 5) min. Position	45 h
Amortisseurs de chocs Stossdämpfer Shock–absorber	Nivachoc–B1
Assortiment / Assortiment / Escapement	
Roue d'échappement Hemmungsrad Escape wheel	Matière synthétique, épilamée. Kunststoff, epilamisiert. Synthetic material, epilame–coated.
Ancre Anker Pallet fork	Matière synthétique, épilamée. Kunststoff, epilamisiert. Synthetic material, epilame–coated.
Balancier Unruh Balance wheel	Laiton doré Messing vergoldet Brass gilt
Axe Unruhwelle Staff	Epilamé Epilamisiert Epilame–coated
Virole Spiralrolle Collet	Nivatronic
Angle de levée Hebungswinkel Lift angle	48°
Spiral Spiralfeder Hair–spring	Qual 2
Traitement thermique Thermische Behandlung Heat treatment	Nivacourbe
Réglage Regulierung Timing	Super II
Réglages * / Regulierung * / Adjustment * 1) - 5)	
Avant les mesures d'amplitudes et de marches laissez fonctionner les mouvements pendent au moins 2 jours. Vor dem Messen von Amplitude und Gang, die Uhrwerke während mindestens 2 Tagen laufen lassen. Before measuring the amplitude and the rate, allow the movement to run at least two days.	
Positions Lagen Positions	(3) CH, 6H, 9H
Marche moyenne Mittelwert Gang 0 h Middel rate	5 ±15 s/d
Ecart max toutes positions Max. Abweichungen alle Lagen 0 h Max. divergence all positions	30 s
Amplitude max. Max. Schwingungsweite CH 0 h Max. amplitude	315° Chrono non embrayé Chrono ausgekuppelt Chrono not coupled
Amplitude min. Min. Schwingungsweite 6H 24 h Min. amplitude	190° Chrono non embrayé Chrono ausgekuppelt Chrono not coupled
Indicateurs / Anzeiger / Indicators	
Position du guichet Fenster Window position	3 h
Forme Fensterform Window shape	Rectangulaire Rechteckig Rectangular
Traitement, décor / Behandlung, Dekor / Treatment, decor	
	Nickelage Vernickelt Nickelé
Marquage / Markierung / Mark	
Imprimé sur masse oscillante Auf Schwungmasse gedruckt Printed on oscillatingweight	FIF–TEEN 15 JEWELS SWISS

* 1) Références pour mesure de marche Referenzen für Gangmessungen References to measure the rate	Repère max. (position CH à 0 h) Abfall Maxi. (Lage CH – 0 h) Adjusting mark (position CH – 0 h)	1,5 ms	
	Temps de stabilisation / Reprise de marche Stabilisationszeit / Wiederaufnahme des Ganges Stabilisation time / rate resumption	20 s	Valeur conseillée Empfohlener Wert Recommended value
	Temps d'intégration / mesure Integrationszeit / Messung Integration time / measuring	40 s	Valeur conseillée Empfohlener Wert Recommended value

2) Les valeurs limites sont sujettes à interprétation: 95 % des pièces livrées par lot doivent se situer dans les marges indiquées.
Die Grenzwerte sind eine Frage der Auslegung: 95 % der in einer Lieferung enthaltenen Stücke müssen innerhalb der angegebenen Limiten liegen.
The limit values are subject to interpretation: 95 % of the pieces delivered in a lot must be within the specified limits.

3) Toutes les mesures se font sans calendrier en prise et chrono non embrayé. Les contrôles à armage haut, désignés par 0 h, se font entre 1 et 3 heures après armage complet.
Für die Messungen darf sich der Kalender nicht im Eingriff befinden und der Chrono muss ausgekuppelt sein. Die Kontrolle bei Vollaufzug, angegeben mit 0 h, wird 1 bis 3 Stunden nach dem Aufziehen gemacht.
All check are made without the calendar in function and chrono not coupled. The check has to be done at full winding, referred to as 0 h, after 1 to 3 hours running.

4) Lors du contrôle des marches instantanées et des amplitudes, il faut impérativement tenir compte des imprécisions de mesure dues aux appareils, à la température et à la pression atmosphérique agissant sur les réglages.
Im Weiteren muss bei einer augenblicklichen Gang– und Schwingungsweitekontrolle unbedingt die momentane Einwirkung der Apparate bzw. der Raumtemperatur und des Atmosphärendrucks einbezogen werden.
When checking the instantaneous rate and the amplitudes, the inherent tolerance of the measuring instruments and the influence of temperature variations and the atmospheric pressure must be taken into account.

5)

Positions selon les normes NIHS **Positionen nach den NIHS-Normen** **Positions according to the norms NIHS**		**Désignations courantes pour horlogers** **Gebräuchliche Bezeichnungen für Uhrmacher** **Common designations for watchmakers**
CH	Horizontale, cadran en haut / Horizontal, Zifferblatt oben / Horizontal, dial up	HH - Horizontale Haut / ZO - Zifferblatt Oben / DU - Dial Up
FH	Horizontale, fond en haut / Horizontal, Zifferblatt unten / Horizontal, dial down	HB - Horizontale Bas / ZU - Zifferblatt Unten / DD - Dial Down
6H	Verticale, 6 heures en haut / Vertikal, 6 Uhr oben / Vertical, 6 o'clock up	VG - Verticale Gauche / KL - Krone Links / PL - Position Left
9H	Verticale, 9 heures en haut / Vertikal, 9 Uhr oben / Vertical, 9 o'clock up	VB - Verticale Bas / KU - Krone Unten / PD - Position Down
3H	Verticale, 3 heures en haut / Vertikal, 3 Uhr oben/ Vertical, 3 o'clock up	VH - Verticale Haut / KO - Krone Oben / PU - Position Up

9. Remontage

9.1 Par la tige de remontoir

Nombre de tours mini.: 65
A l'aide d'un moteur:
- dispositif automatique monté:
  vitesse max.: 100 t/min
  temps max.: 40 s
- dispositif automatique non monté:
  vitesse max.: 400 t/min
  temps max.: 10 s

9.2 Par le dispositif automatique

Sur machine Chapuis
(mouvement en marche) 2 h
(Rotation 16 cycles/min)
Sur Cyclotest (mouvement arrêté,
tige tirée) 2000 tours
(Rotation 4 t/min)

10. Marquage CE

Les mouvements mécaniques ne sont pas concernés par une directive CE et ne peuvent pas être marqués avec le logo CE.

9. Aufzug

9.1 Über die Aufzugwelle

Umdrehungen mini.: 65
Mit Hilfe eines Aufzugmotors:
- Automatik–Mechanismus montiert:
  Geschwindigkeit max.: 100 U/min
  Zeit max.: 40 s
- Automatik–Mechanismus nicht montiert:
  Geschwindigkeit max.: 400 U/min
  Zeit max.: 10 s

9.2 Über den automatischen Aufzug

Auf Chapuis–Maschine
(Werk in Betrieb) 2 h
(Drehgeschwindigkeit 16 Zyklen/min)
Auf Cyclotest (Werk ausser Betrieb,
Stellwelle gezogen) 2000 Umdrehungen
(Drehgeschwindigkeit 4 U/min)

10. CE–Markierung

Die mechanischen Werke sind nicht von einer CE–Richtlinie betroffen und dürfen deshalb nicht mit einer CE–Kennzeichnung versehen werden.

9. Winding

9.1 With winding stem

Turns mini.: 65
With help of motor:
- self–winding mechanism assembled:
  speed max.: 100 t/min
  time max.: 40 s
- self–winding mechanism not assembled:
  speed max.: 400 t/min
  time max.: 10 s

9.2 With the self winding

On Chapuis apparatus
(movement in motion) 2 h
(Rotation 16 cycles/min)
On Cyclotest (stopped movement,
stem pulled out) 2000 turns
(Quick rotation 4 t/min)

10. Marking CE

The mechanical movements are not concerned by a CE directive and therefore cannot carry the CE logo.

11. Aiguilles de la montre **11. Uhrzeiger** **11. Watch hands**

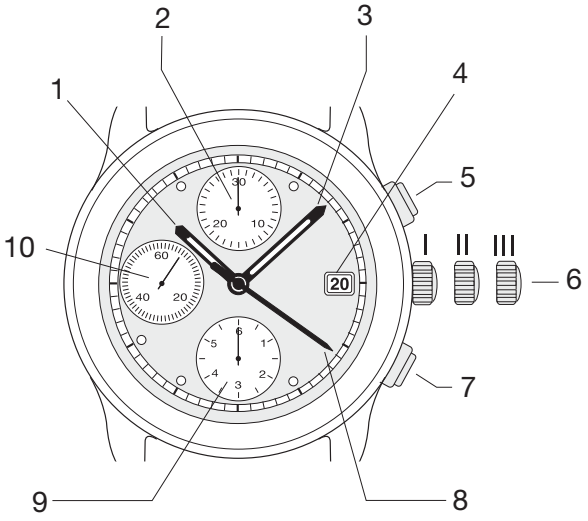

1.	Aiguille des heures	1.	Stundenzeiger	1.	Hour hand
2.	Compteur 30 minutes	2.	Zähler 30 Minuten	2.	30 minutes counter
3.	Aiguille des minutes	3.	Minutenzeiger	3.	Minute hand
4.	Indicateur de quantième	4.	Datumanzeigers	4.	Date indicator
5.	Poussoir A	5.	Drücker A	5.	Push–button A
6.	Couronne de mise à l'heure (pos. I, II, III)	6.	Stellkrone (Pos. I, II, III)	6.	Setting crown (pos. I, II, III)
7.	Poussoir B	7.	Drücker B	7.	Push–button B
8.	Compteur 60 secondes	8.	Zähler 60 Sekunden	8.	60 seconds counter
9.	Compteur 6 heures	9.	Zähler 6 Stunden	9.	6 hours counter
10.	Aiguille des secondes	10.	Sekundenzeiger	10.	Second hand

Nous nous réservons tous les droits sur ce document. Il est confié au destinataire. Il ne peut, sans notre autorisation écrite, être copié, reproduit, communiqué à des tiers.
Für dieses Dokument behalten wir uns alle Rechte vor. Es ist nur für den Empfänger bestimmt. Ohne unsere schriftliche Bewilligung darf es nicht kopiert, vervielfältigt und Dritten zugänglich gemacht werden.
We reserve all rights for this document. It is meant for the recipient only and it may not be copied, printed or given to a third person without our written permission.

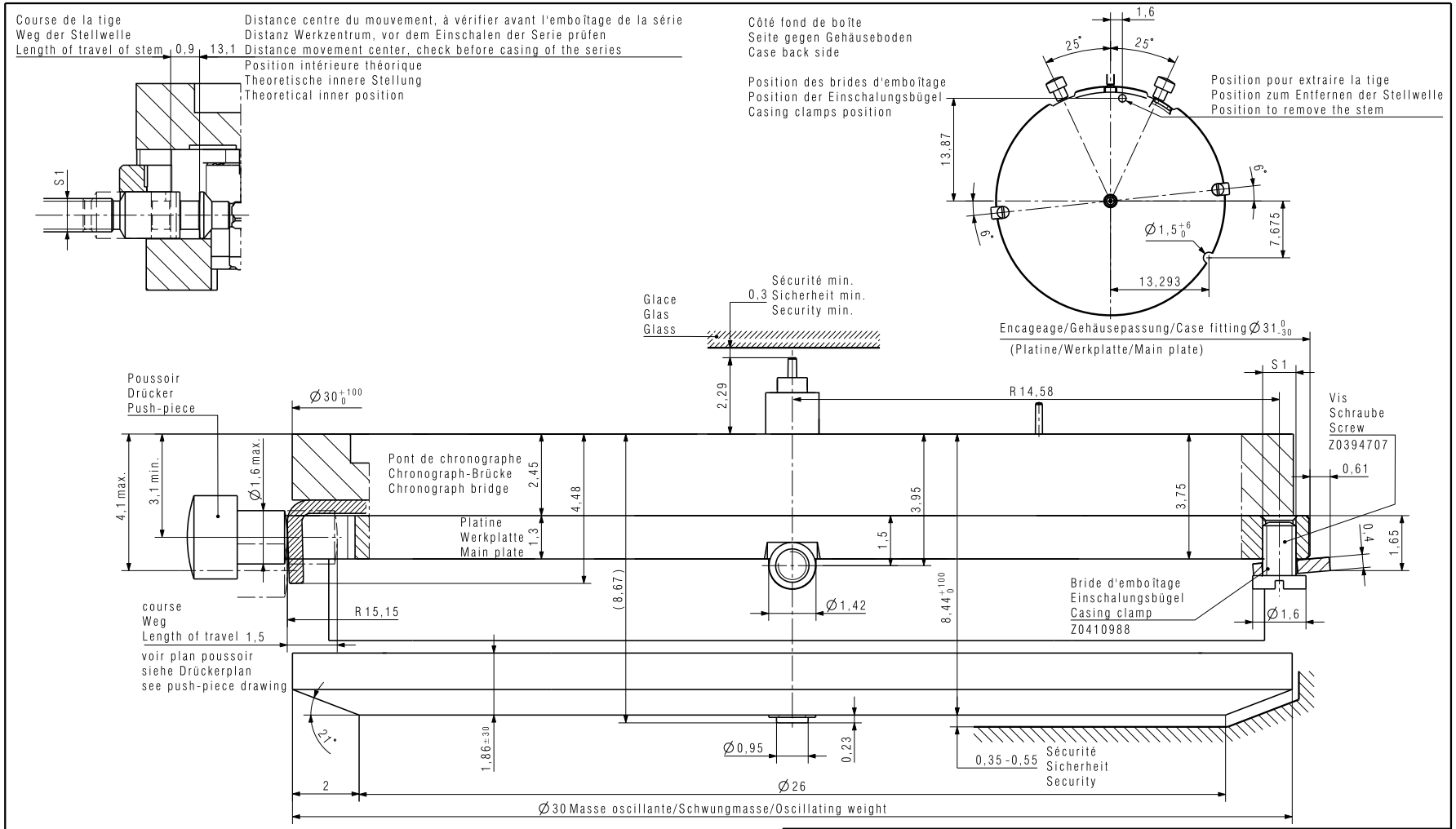

Kaliber / Calibre / Caliber: C01211	Massstab / Echelle / Scale: --	CATIA V5	
	Masse in mm / Dimensions en mm / Dimensions in mm	Tol.1/1000 mm	
CAGE POUR BOITE UHRWERKGESTELL FÜR GEHÄUSE FRAME FOR CASE	Z0336232	Version 06	Revision / Révision 00	Blatt / Feuille / Sheet 01/01
ETA SA MANUFACTURE HORLOGÈRE SUISSE DEPUIS 1793 — A COMPANY OF THE SWATCH GROUP	Ersatz für/En remplacement de/Remplacement for	Klass. / Class. ZVACC	KUN
	Aenderung/Modification: 25663	Erstellt / Etabli / Created: 06.01.2010 STF	Geprüft / Contrôlé / Controlled: 06.01.2010 STF	Freigegeben / Libéré / Released: 06.01.2010 STF

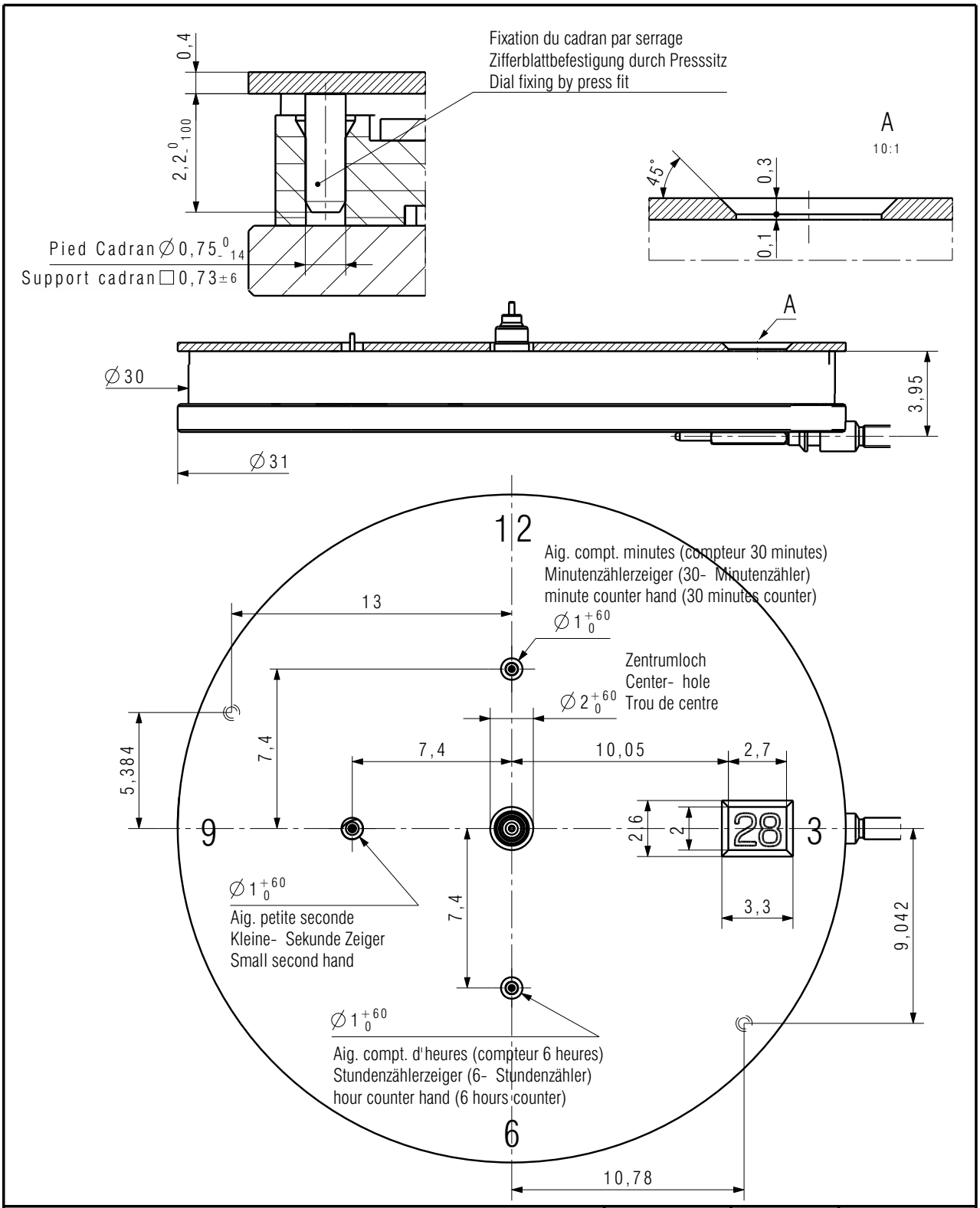

Kaliber / Calibre / Caliber C01211	Massstab Echelle Scale - -	CATIA V5 Masse in mm Dimensions en mm Dimensions in mm	Tol.1/1000 mm
INDICATIONS POUR CADRAN ANGABEN FÜR ZIFFERBLATT INDICATIONS FOR DIAL	Guichet sur 3 heures Fenster auf 3 Uhr Window at 3 o'clock	Z0333621	Version 01 / Revision Révision 00 / Blatt Feuille Sheet 01/01
ETA SA MANUFACTURE HORLOGÈRE SUISSE DEPUIS 1793 A COMPANY OF THE SWATCH GROUP	Ersatz für/En remplacement de/Remplacement for Aenderung/Modification 26499	Klass. Class. ZVACC	KUN
		Erstellt Etabli Created 23.09.2010 KEG	Geprüft Contrôlé Controlled 19.01.2011 HID Freigegeben Libéré Released 19.01.2011 HID

Nous nous réservons tous les droits sur ce document. Il est confié au destinataire. Il ne peut, sans notre autorisation écrite, être copié, reproduit, communiqué à des tiers.
Für dieses Dokument behalten wir uns alle Rechte vor. Es ist nur für den Empfänger bestimmt. Ohne unsere schriftliche Bewilligung darf es nicht kopiert, vervielfältigt und Dritten zugänglich gemacht werden.
We reserve all rights for this document. It is meant for the recipient only and it may not be copied, printed or given to a third person without our written permission.

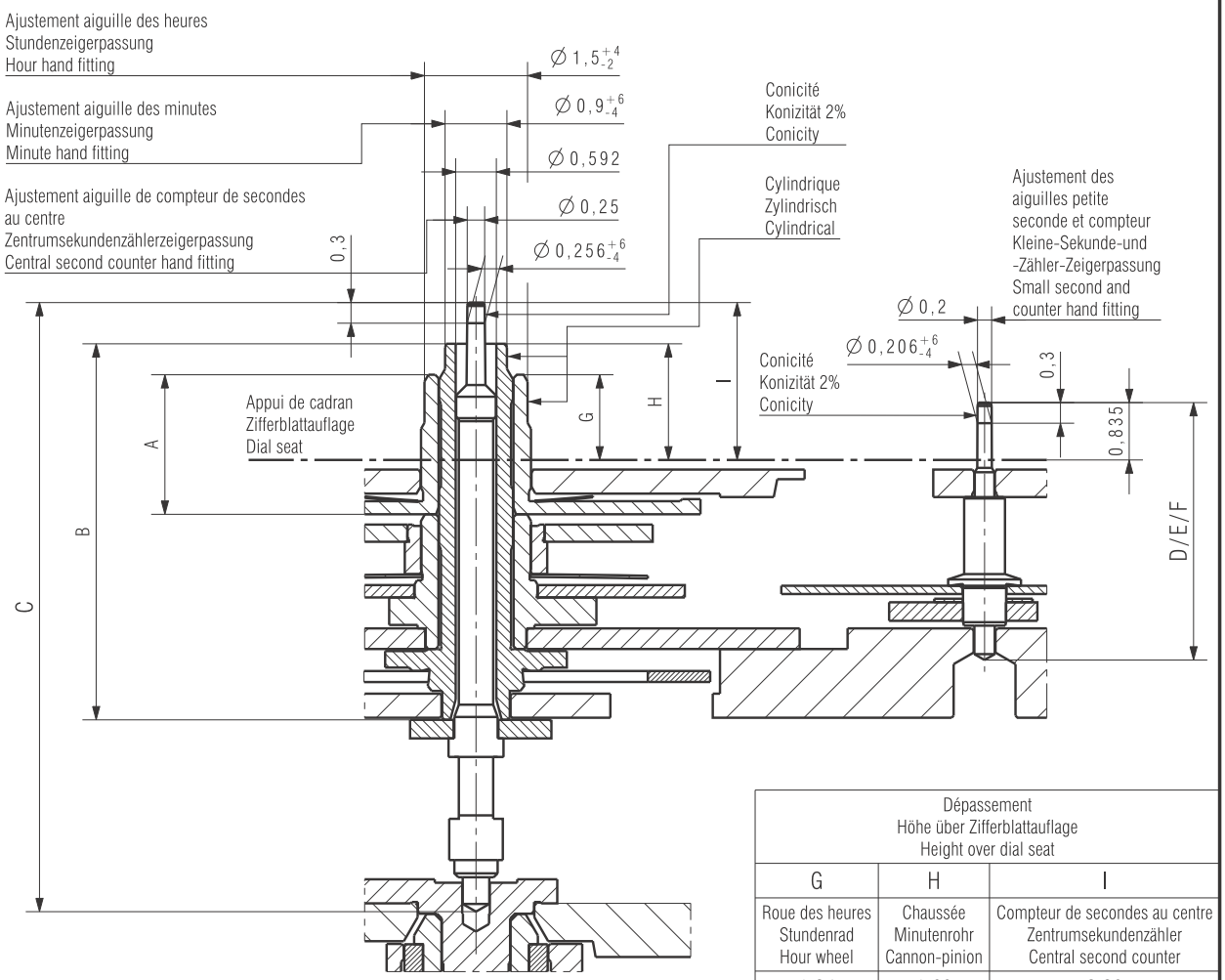

Dépassement Höhe über Zifferblattauflage Height over dial seat		
G	H	I
Roue des heures Stundenrad Hour wheel	Chaussée Minutenrohr Cannon-pinion	Compteur de secondes au centre Zentrumsekundenzähler Central second counter
1,24	1,69	2,29

Aiguillage Zeigerwerkhöhe Hand fitting height	Longueur/Länge/Length					
	A	B	C	D	E	F
	Roue des heures Stundenrad Hour wheel	Chaussée Minutenrohr Cannon-pinion	Compteur de secondes au centre Zentrumsekundenzähler Central second counter	Roue secondes Sekundenrad Second wheel	Roue compteuse de minutes Minutenzählrad Minute-counting wheel	Roue compteuse d'heures Stundenzählrad Hour counting wheel
1	2,03	5,47	8,86	7,58	4,45	3,75

Aiguilles Zeiger Hands		Aiguille d'heure Stundenzeiger Hour hand	Aiguille de minute Minutenzeiger Minute hand	Aiguille de compteur de sec. au centre Zentrumsekunden-zähleranzeige Central second counter hand	Aiguille de petite seconde Kleine-Sekunde-Zeiger Small second hand	Aiguille de petit compteur Kleiner-Zähler-Zeiger Small counter hand
Masse/Masse/Mass	mg			15	6	6
Balourd/Unwucht/Unbalance	μ Nm		3	0,055	0,05	0,20
Inertie/Trägheit/Inertia	gmm2	-	-	0,56	0,15	0,15
Force de chassage/Setzkraft/Press-in force	N	40	40	40	25	25

Kaliber / Calibre / Caliber
C01211

Massstab
Echelle
Scale
--

CATIA V5

Masse in mm
Dimensions en mm
Dimensions in mm
Tol.1/1000 mm

AIGUILLAGES
ZEIGERWERKHÖHEN
HAND FITTING HEIGHTS

Z0344731 | Version 02 | Revision Révision 00 | Blatt Feuille Sheet 01/01

ETA SA
MANUFACTURE HORLOGÈRE SUISSE
DEPUIS 1793
A COMPANY OF THE SWATCH GROUP

Ersatz für/En remplacement de/Remplacement for

Aenderung/Modification
29835

Klass. Class. ZVACC | KUN

Erstellt Etabli Created	Geprüft Contrôlé Controlled	Freigegeben Libéré Released
24.01.2014 KEG	27.01.2014 HID	27.01.2014 HID

Nous nous réservons tous les droits sur ce document. Il est confié au destinataire. Il ne peut, sans notre autorisation écrite, être copié, reproduit, communiqué à des tiers.
Für dieses Dokument behalten wir uns alle Rechte vor. Es ist nur für den Empfänger bestimmt. Ohne unsere schriftliche Bewilligung darf es nicht kopiert, vervielfältigt und Dritten zugänglich gemacht werden.
We reserve all rights for this document. It is meant for the recipient only and it may not be copied, printed or given to a third person without our written permission.

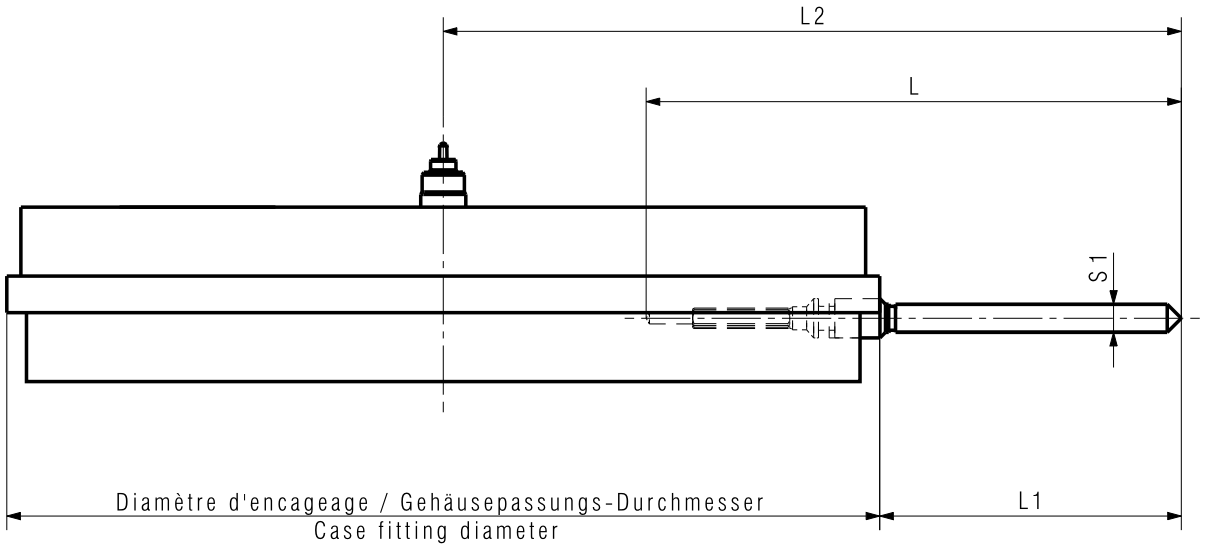

Longueur de la tige Länge der Stellwelle Length of setting stem	L	L1	L2
Normal	18,90	10,43	25,93

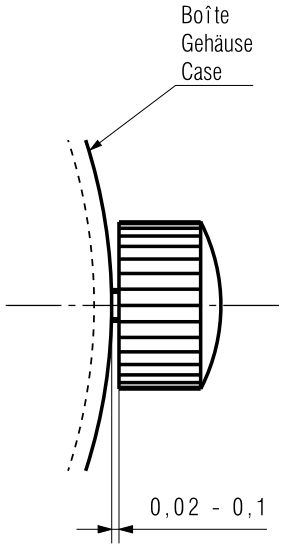

Kaliber / Calibre / Caliber C01.211	Massstab Echelle Scale --	Masse in mm Dimensions en mm Dimensions in mm	CATIA V5 Tol.1/1000 mm
TIGE: LONGUEUR,POSITION COURONNE STELLWELLE: LAENGE,KRONENPOSITION STEM: LENGTH,CROWN POSITION	Z0368996	Version 01	Revision Révision 00 / Blatt Feuille Sheet 01/01
ETA SA MANUFACTURE HORLOGÈRE SUISSE DEPUIS 1793 A COMPANY OF THE SWATCH GROUP	Ersatz für/En remplacement de/Remplacement for Aenderung/Modification 23869	Klass. Class. ZVACC	KUN
		Erstellt Etabli Created 15.09.2008 HID	Geprüft Contrôlé Controlled 15.09.2008 HID	Freigegeben Libéré Released 15.09.2008 FEU

Nous nous réservons tous les droits sur ce document. Il est confié au destinataire. Il ne peut, sans notre autorisation écrite, être copié, reproduit, communiqué à des tiers.
Für dieses Dokument behalten wir uns alle Rechte vor. Es ist nur für den Empfänger bestimmt. Ohne unsere schriftliche Bewilligung darf es nicht kopiert, vervielfältigt und Dritten zugänglich gemacht werden.
We reserve all rights for this document. It is meant for the recipient only and it may not be copied, printed or given to a third person without our written permission.

Force du ressort
Federkraft
Force of spring

Fonction
Funktion
Function

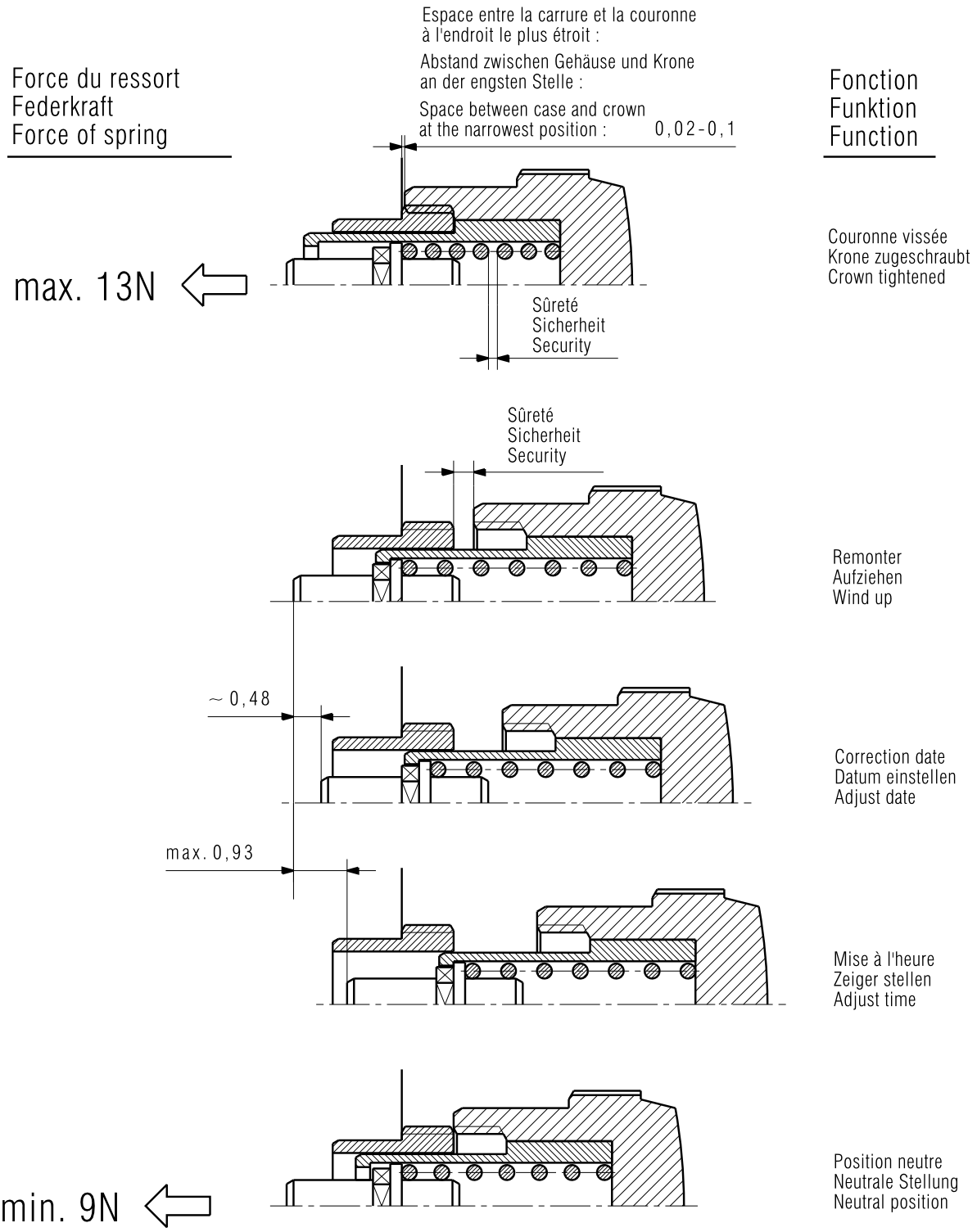

Kaliber / Calibre / Caliber C01.211	Massstab Echelle Scale --	CATIA V5 Masse in mm Dimensions en mm Dimensions in mm	Tol.1/1000 mm
COURONNE VISSEE: POSITIONS GESCHRAUBTE KRONE: STELLUNGEN SCREWED CROWN: POSITIONS	Z0440108	Version 00	Revision Révision 00 / Blatt Feuille Sheet 01/01
ETA SA MANUFACTURE HORLOGÈRE SUISSE DEPUIS 1793 A COMPANY OF THE SWATCH GROUP	Ersatz für/En remplacement de/Remplacement for Aenderung/Modification	Klass. Class. ZVACC	KUN
		Erstellt Etabli Created 06.12.2007 BEB	Geprüft Contrôlé Controlled 06.12.2007 BEB
			Freigegeben Libéré Released 18.02.2008 FEU

Nous nous réservons tous les droits sur ce document. Il est confié au destinataire. Il ne peut, sans notre autorisation écrite, être copié, reproduit, communiqué à des tiers.
Für dieses Dokument behalten wir uns alle Rechte vor. Es ist nur für den Empfänger bestimmt. Ohne unsere schriftliche Bewilligung darf es nicht kopiert, vervielfältigt und Dritten zugänglich gemacht werden.
We reserve all rights for this document. It is meant for the recipient only and it may not be copied, printed or given to a third person without our written permission.

Poussoirs cylindriques
La course doit être limitée dans le poussoir lui-même. Sa position poussée doit être contrôlée.

Zylindrische Drücker
Die Weglänge des Drückers ist im Drücker selbst zu begrenzen. In der gedrückten Stellung ist seine Position zu kontrollieren.

Cylindrical push-pieces
The length of travel of the push-piece has to be limited in the push-piece itself. In the pressed-in position, its position must be checked.

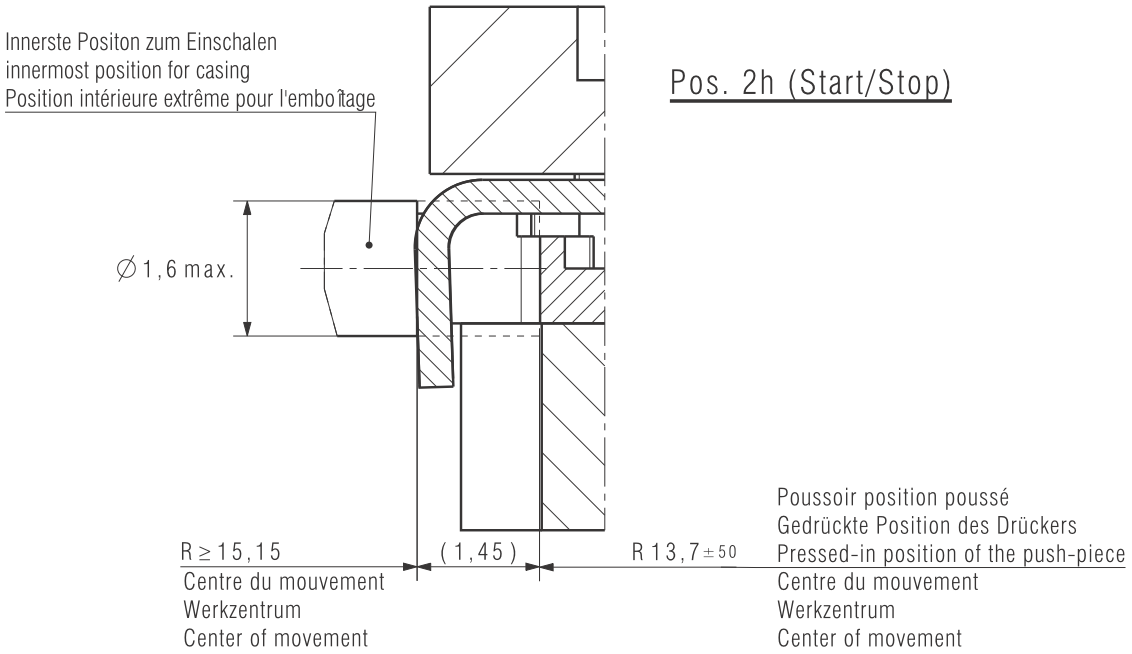

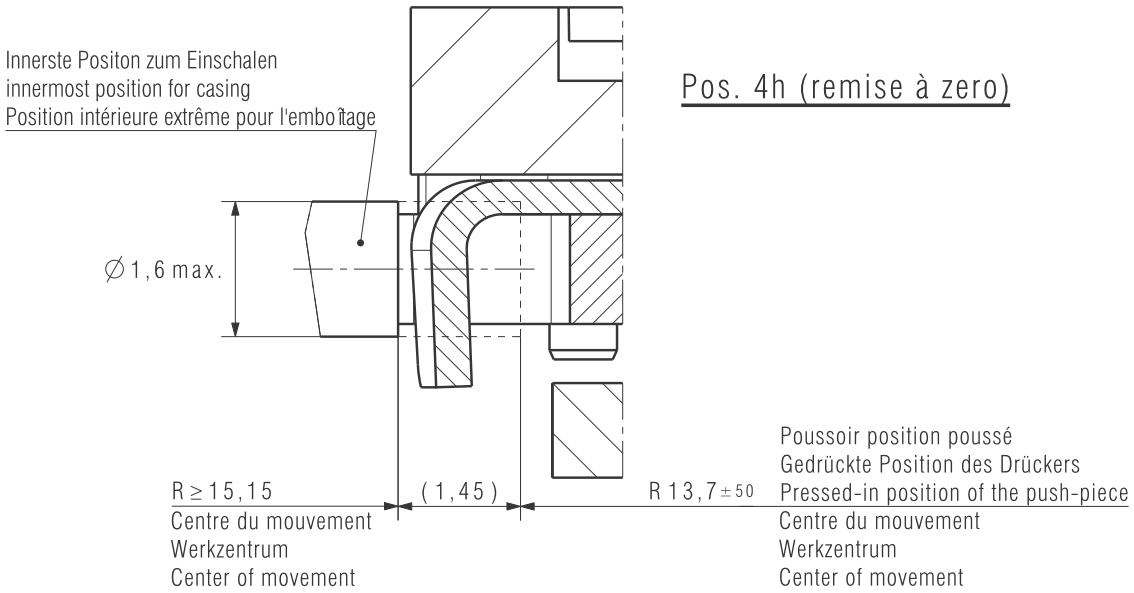

Kaliber / Calibre / Caliber C01.211	Massstab Echelle Scale --	CATIA V5 Masse in mm Dimensions en mm Dimensions in mm	Tol.1/1000 mm
POUSSOIR: POSITION,COURSE DRÜCKER: POSITION,WEG PUSH-PIECE: POSITION,TRAVEL	Z0356502	Version 01	Revision Révision 00 / Blatt Feuille Sheet 01/01
ETA SA MANUFACTURE HORLOGÈRE SUISSE DEPUIS 1793 A COMPANY OF THE SWATCH GROUP	Ersatz für/En remplacement de/Remplacement for Aenderung/Modification 30232	Klass. Class. ZVACC	KUN
		Ursprung Erzeugung / Création Origine / Creation Original: 08.11.2007 MEA	Version Erzeugung / Création Version / Creation Version: 08.01.2015 HID; Freigegeben / Libéré / Released: 24.02.2015 MEA

Nous nous réservons tous les droits sur ce document. Il est confié au destinataire. Il ne peut, sans notre autorisation écrite, être copié, reproduit, communiqué à des tiers.
Für dieses Dokument behalten wir uns alle Rechte vor. Es ist nur für den Empfänger bestimmt. Ohne unsere schriftliche Bewilligung darf es nicht kopiert, vervielfältigt und Dritten zugänglich gemacht werden.
We reserve all rights for this document. It is meant for the recipient only and it may not be copied, printed or given to a third person without our written permission.

Modifications comparées aux versions précédentes du document

Änderungen gegenüber vorhergehenden Dokumentversionen

Modifications compared with previous document versions

Version	Date Datum Date	Modification	Änderung	Modification	Page Seite Page
12	27.03.2015	Nouveau plan	Neue Zeichnung	New drawing	11
11	19.02.2014	Nouveau plan	Neue Zeichnung	New drawing	8
10	12.07.2013	Correction taille calibre	Werkdurchmesser geändert	Correction of the calibre size	1, 16
		Nouvelle adresse	Neue Adresse	New address	1, 2, 16
09	25.01.2011	Nouveaux plans	Neue Zeichnungen	New drawings	7–8
		Caractéristiques techniques complémentaires (Réglages)	Ergänzende technische Daten (Regulierung)	Supplementary technical characteristics (Adjustment	3
08	02.09.2010	Angle de levée	Hebungswinkel	Lift angle	3
07	16.04.2010	Nouveau plan	Neue Zeichnung	New drawing	9
		Suppression chapitre "Contrôle à réception"	Kapitel "Eingangskontrolle" entfernt	Abolition of the chapter "Incoming inspection"	5
		Réglages	Regulierung	Adjustment	3
06	15.01.2010	Nouveau plan	Neue Zeichnung	New drawing	6
05	04.11.2009	Marquage CE	CE–Markierung	Marking CE	4

Sous réserve de toutes modifications.

Ce document se trouve sur le Support Center Portal (SCP) :

www.eta.ch
- → Support Center
- → Support Center Portal
- → Documents techniques

Änderungen vorbehalten.

Dieses Dokument finden Sie im Support Center Portal (SCP):

www.eta.ch
- → Support Center
- → Support Center Portal
- → Technische Dokumente

All modifications reserved.

This document can be found on the Support Center Portal (SCP):

www.eta.ch
- → Support Center
- → Support Center Portal
- → Technical Documents

ETA SA
MANUFACTURE HORLOGÈRE SUISSE
DEPUIS 1793

SC PRODUCT COMMUNICATION

Bahnhofstrasse 9
2540 Grenchen
Switzerland

Phone +41 (0)32 655 71 11
Fax +41 (0)32 655 71 74

contact@eta.ch
www.eta.ch